消防设备电源监控系统

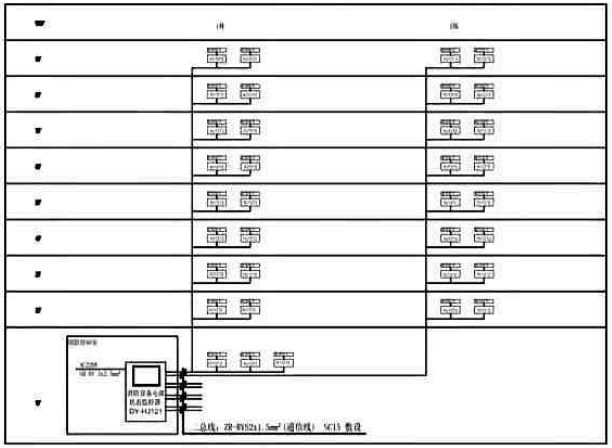

消防设备电源监控系统图

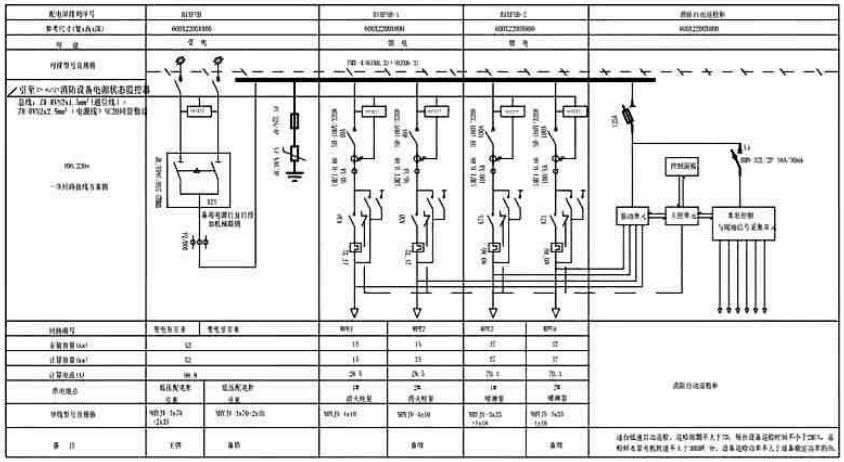

设计说明：

1、消防设备电源监控系统应通过GB28184-2011的检测，必须具有国家消防电子产品质量监督检验中心出具的型式检验报告。

2、当各类为消防设备供电的交流或直流电源（包括主、备电），发生过压、欠压、缺相，过流、中断供电故障时，DY-HJ121消防电源监控器进行声光报警、记录；显示被监测电源的电压，电流值及故障点位置；监控器提供RS232或RS485接口上传信息至消防控制室图形显示装置。

3.DY-HJ121消防设备电源监控系统通信采用二总线通讯方式，通信距离≤1000米；系统总线线制采用ZR-RVS2×1.5mm²（通信线），SC15敷设。

4.DY-HJ12监控器独立安装在消防控制室，专用于消防设备电源监控系统，不与其他消防系统共用设备；存储100000条以上故障信息；能通过软件远程设置现场传感器的地址编码及报警参数，方便系统调试及后期维护使用。

5.DY-HJ12监控器每回路可连接128台传感器，主机有2回路、4回路、6回路、8回路四种规格，最多可管理1024台传感器。

6、HJ1211 、HJ1212 等传感器采用不破坏被监测电源回路的方式采集电压和电流信号，不能采集其他设备的输出信号，并采集开关状态；传感器由配电箱成套厂采用螺丝或标准35mm导轨安装于配电箱（柜）内。

7、消防设备电源监控系统的施工，按照批准的工程设计文件和施工技术方案进行，不得随意变更；确需变更设计时，应由设计单位负责更改并经审图机构审核。

消防设备电源监控系统图图例说明：
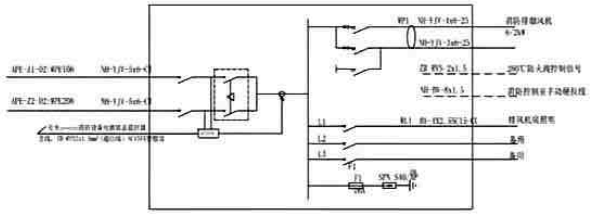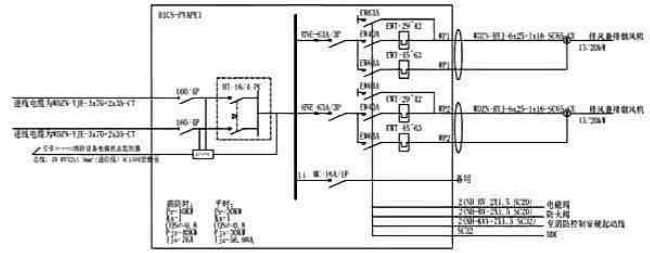
图 例	设备名称	型 号	数 量	安装方式	安装尺寸（mm）
	电压信号传感器	HJ1214	详见配电箱系统图	螺丝安装/导 轨	145x93x43.5
	双电压/单电流信号传感器	HJ1213	详见配电箱系统图	螺丝安装/导 轨	145x93x43.5
	双电压信号传感器	HJ1212	详见配电箱系统图	螺丝安装/导 轨	145x93x43.5
	单电压/单电流信号传感器	HJ1211	详见配电箱系统图	螺丝安装/导 轨	145x93x43.5
	消防设备电源状态监控器	DY-HJ121	1	单面壁挂	500x400x135
	总线：ZR-RVS2x1.5mm²（通信线） SC15 敷设